在此，衷心感谢您购买本公司产品，为确保安全使用本产品，在使用前请务必仔细阅读、理解说明书。

重要保障措施：

警告：

1.警告:本设备不可以由3岁及以下儿童或残疾人（有肢体协调能力异常、精神异常等）、或缺乏经验和知识的人员单独操作、使用；如果他们得到监督或指导，理解和掌握该设备所涉及的危险并在一个安全的方式下才可操作。

儿童将不得将此器具当作玩具。

儿童不得在没有监督的情况下进清洁和维护该产品。

2.警告:在进行维修之前，请拔掉或关掉鱼缸或池塘内的所有电器。

3.警告:使用本产品前，请检查电源线是否有损坏。如有，请不要使用本产品。

如果电源软线损坏，必须由制造商、其服务代理或具有类似资质的人员更换，以避免危险。

4.在使用本产品时，应按照产品上所示电压和频率范围工作，请不要使用规定以外的电压和频率，以防止发生故障。

5.发生异常情况时请直接切断电源。要保养、移动时请先切断电源。

6.为使插头和插座不接触水，请对插头附近电源线做好防水保护。

7.请不要把电源线拉直使用，要在插头前留一个“U”形如下图以防止水从电源线流入插座里。

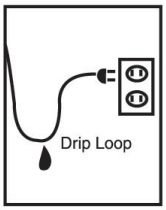

8.请不要在可燃性物体附近使用。

注意：

1.购买后请尽量确认产品是否有破损或零件缺漏的情况。

2.必须在低于鱼缸水位线的位置使用本产品，以防止产品抽不上水。

3.请安装在能保持产品平衡的地方。

4.在移动产品时，请勿直接用水龙头提起，以防水水龙头断裂而造成漏水。

5.建议每月彻底清洗一次转子水叶，以防止污垢堵塞而影响到转子运转，降低转子寿命。

6.转子属于易耗品，建议使用1年需更换。

7.此产品不要无水运行。

8.请定期（15-20天）清洗过滤器材，以防止堵塞使流量降低造成故障。

9.若用于海水缸时，请定期擦试产品或电源线上的盐份，以免造成漏电。

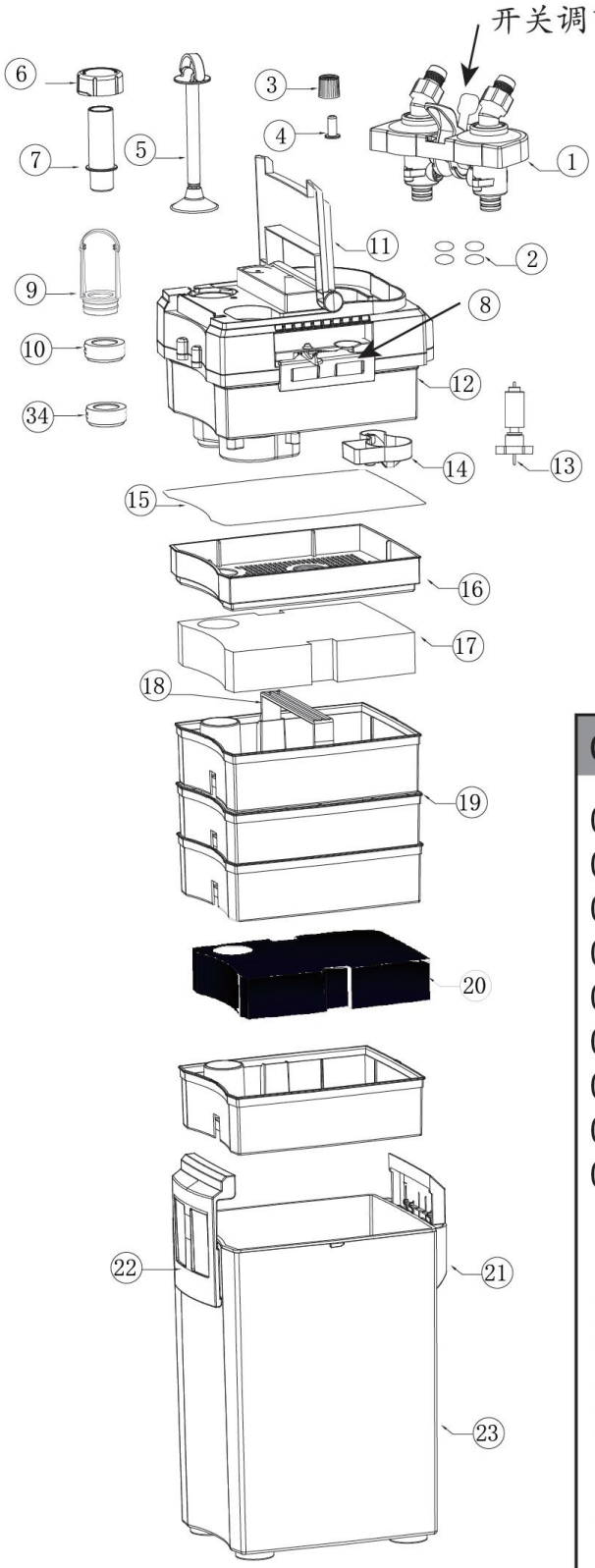

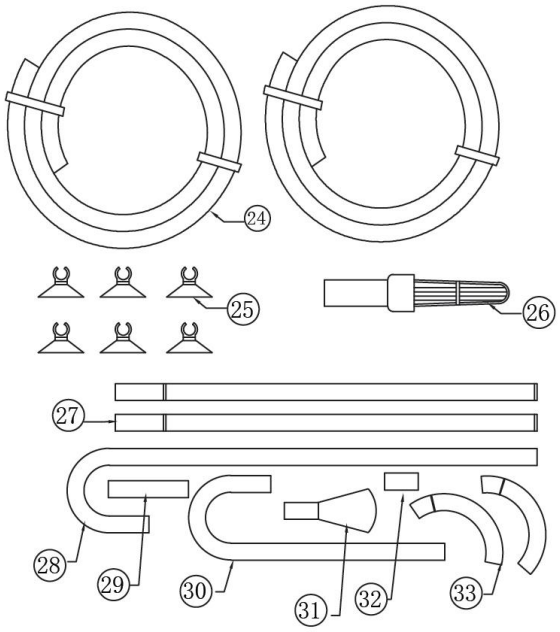

CF11008/11308/11508配件名称：	
01.开关组座	18.过滤篮提手
02.开关组座胶圈	19.过滤篮
03.二氧化碳锁帽	20.黑色爆破棉
04.二氧化碳胶帽	21.短手耳
05.打气拉杆带吸盘	22.长手耳
06.加热棒锁盖	23.桶身
07.加热棒塞棒	24.软管
08.侧边手耳	25.卡管&吸盘
09.加热棒提手	26.花篮
10.加热棒密封套黑色	27.雨棒
φ22-23mm	28.进水管
11.面盖/提手	29.进出水接管
12.泵头	30.出水管
13.转子	31.鸭嘴
14.水鼓盖	32.接头
15.泵头胶圈	33.L型接头
16.过滤篮盖	34.加热棒密封
17.白色过滤棉	套白色φ24mm

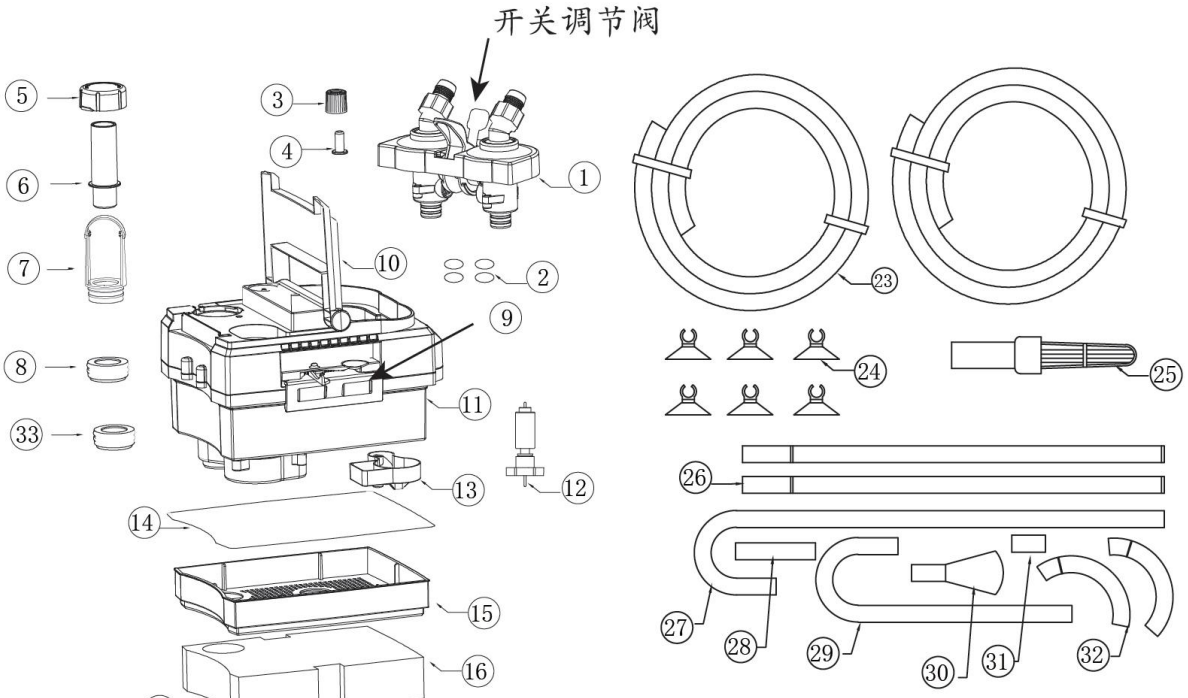

CF12008/12308/12508配件名称：	
01.开关组座	17.过滤篮提手
02.开关组座胶圈	18.过滤篮
03.二氧化碳锁帽	19.黑色爆破棉
04.二氧化碳胶帽	20.短手耳
05.加热棒锁盖	21.长手耳
06.加热棒塞棒	22.桶身
07.加热棒提手	23.软管
08.加热棒密封套黑色	24.卡管&吸盘
φ22-23mm	25.花篮
09.侧边手耳	26.雨棒
10.面盖/提手	27.进水管
11.泵头	28.进出水接管
12.转子	29.出水管
13.水鼓盖	30.鸭嘴
14.泵头胶圈	31接头
15.过滤篮盖	32.L型接头
16.白色过滤棉	33.加热棒密封
	套白色φ24mm

更换部件图：

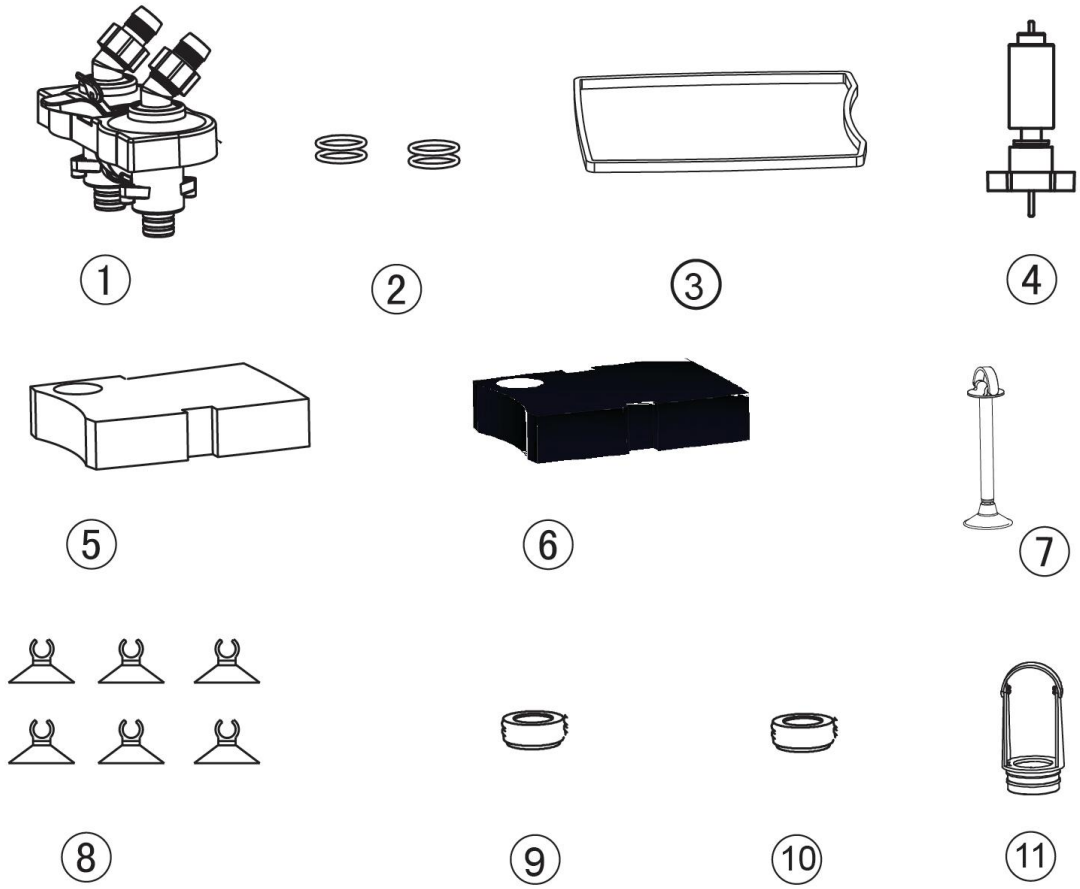

部件名称:

① 开关组座

② 开关组座胶圈

③ 泵头胶圈

④ 转子

⑤ 白色过滤棉

⑥ 黑色爆破棉

⑦ 打气拉杆带吸盘

⑧ 卡管&吸盘

⑨ 加热棒密封套黑色φ22-23mm

⑩ 加热棒密封套白色φ24mm

⑪ 加热棒提手

安装及使用：

1.提起泵头

将手抓住手耳底部圆弧边缘后，如箭头标示向外拉开左右侧手耳，再向上拉起长短手耳。

2.取出滤材

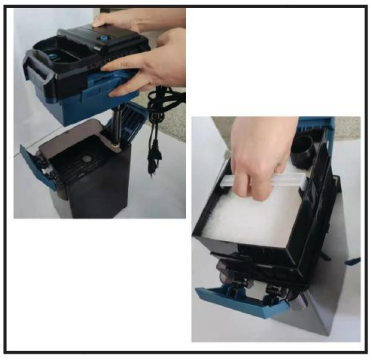

从桶内取出过滤篮盖及一体式过滤篮。

3.清洗滤材

打开过滤篮盖子，取出滤材用清水清洗滤材，并按需求将相关滤材按顺序放入过滤篮内；不可用肥皂或清洁剂清洗滤材。

4.放置过滤篮

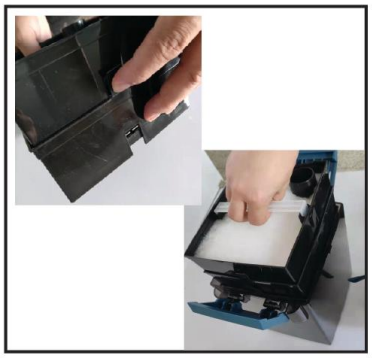

将清洗干净的滤材放入过滤篮，过滤篮上/下层叠加扣紧，对应方向放入桶内，盖上过滤篮盖。

5.安装泵头

在安装泵头时，对应桶口方向。

6.扣手耳

依次锁紧长、短手耳卡扣和左、右侧手耳开关（按图示）。

7.安装开关组座

将开关组座打开并安装到泵头位置再锁定开关，再把进水管组件接入开关组座进水接口“IN”，出水管组件接入开关组座出水接口“OUT”。

8.进、出水管装软管

将两条软管的一端分别装入进、出水管约3cm位置。

9.装散水管/鸭嘴

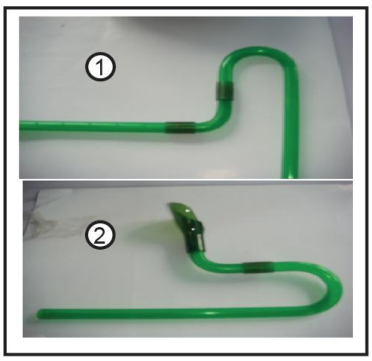

方法①：出水弯管安装散水管。
方法②：出水弯管安装鸭嘴。

※启动之前，务必关闭开关组座，以防过滤桶漏水。

安装及使用：

10.安装出水管和散水管

将出水管固定于鱼缸边缘，散水管放于鱼缸内部，并用卡管吸盘将散水管固定于鱼缸上。

11.安装进水管

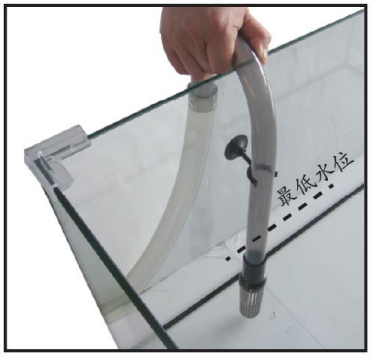

将进水管固定于鱼缸边缘，装花篮一侧放于鱼缸内侧并用卡管吸盘固定于鱼缸上。U形管及花篮必须沉入水中以便排气。

12.安装软管

装有进水管的软管接入标示“IN”一侧的出水口，装有出水管的软管接入标示“OUT”一侧的出水口，装好软管后需旋紧螺母，固定软管。

13.打气启动

※普通打气版

确认所有配件安装完毕后，上下拉动打气拉杆3-5次，等鱼缸内的水从进水管吸入桶内，待水注满过滤桶后，插上电源通电过滤系统运转正常出水，打气时鱼缸边缘与水位线的高度不超过12CM。

13-1.一键启动

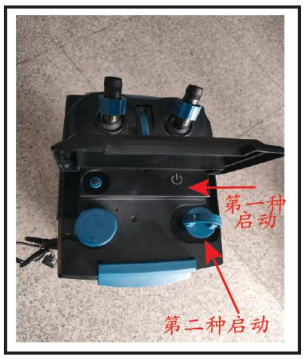

※一键启动版

第一种启动方案：
确认所有配件安装完毕后,桶内不需要装水，插上电源通电,长按触摸开关3秒后自行启动,等缸内的水自动吸入进水管,待水注满过滤桶,过滤系统运转正常出水。
启动后吸水马达默认运行60秒停止,若水已吸入进水管,想在中途停止马达,长按触摸开关3秒即可。
第二种启动方案：
详见第13点打气启动操作方法。

14.调节出水流量

调节开关柄，控制出水量。

15.漏水确认

接入电源后，检查过滤桶周边确认是否漏水，正常启动30-60分钟后，再次检查确认是否漏水。

更换开关组座：

依次将调节阀和开关阀往外滑动，听到“咔”一声，才能将开关组座提起，再将新的开关组座安装到相应位置上

加热棒安装使用：

打开翻盖面板，“OPEN”方向旋开加热棒锁盖。

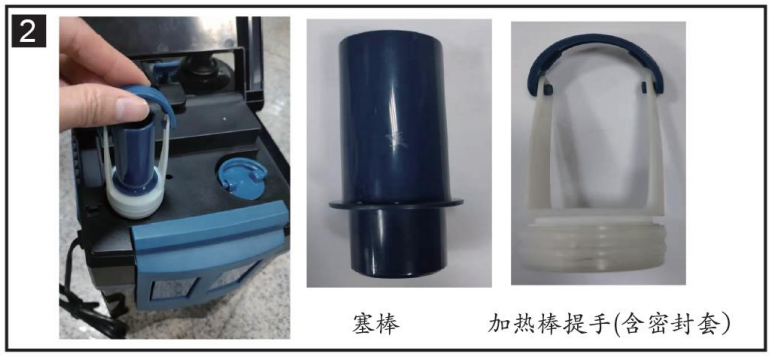

抓住加热棒提手向上拔出塞棒。

※※若用户不需要使用加热棒，就不需要拆卸加热棒锁盖及孔塞棒，而是必须把塞棒跟提手装回去，并旋紧加热棒锁盖，才可正常使用加热棒；若没有装好，会导致加热棒漏水。

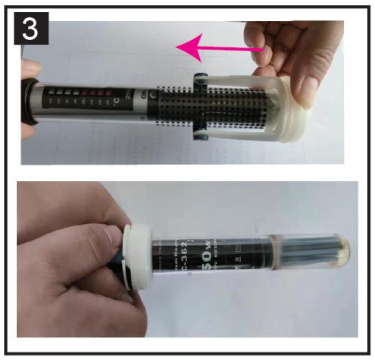

将取下的加热棒提手跟密封套组件套入加热棒上方。为了方便安装加热棒与密封组件，可预先放入水中润滑表面，这样安装起来更加容易。

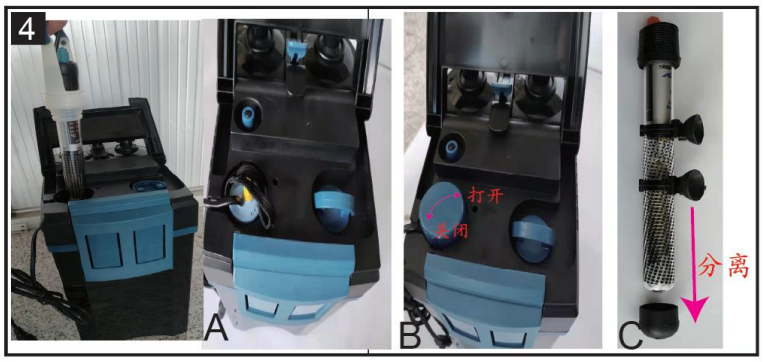

A. 将加热棒插入到指定位置安装到位,电源线卡入槽口内;
B. ”CLOSE”方向旋紧锁盖;
C. 若加热棒底部有带保护套，需取出保护套再安装。

※※只有当过滤桶正常运行抽水时，加热棒才能通电使用，以免桶内无水冷却散热而导致加热棒干烧。

※加热棒选用条件：

	玻璃管径	玻璃管长度	头部直径	头部高度
CF11008/ CF12008	φ22-24mm	≤250mm	≤38mm	≤55mm
CF11308/ CF12308	φ22-24mm	≤300mm	≤38mm	≤55mm
CF11508/ CF12508	φ22-24mm	≤350mm	≤38mm	≤55mm

若选用的加热棒直径太大会导致无法安装使用；太小会导致漏水。

二氧化碳接口的安装：

旋转同时往上拔出二氧化碳锁帽。

取出二氧化碳软胶帽。

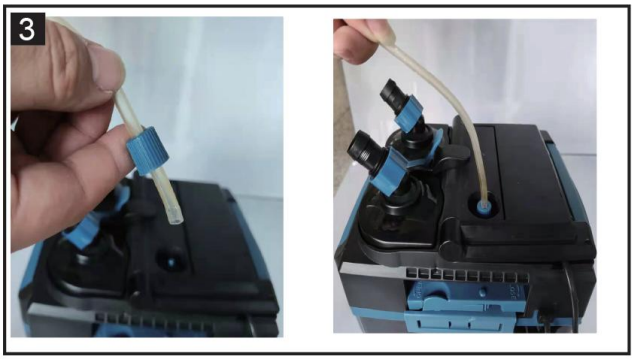

把预先备好的软管（内径3.8mm外径5.8mm)穿入锁帽，然后将软管套入机头上接口，塞紧锁帽防止软管脱落，如果打开锁帽和软胶帽时没有连接二氧化碳瓶，会导致过滤桶漏水。

※不需要使用二氧化碳的用户，就不需要拆装锁帽及软胶帽，可正常使用过滤桶。

※需要使用二氧化碳瓶的用户，提前与过滤桶接好小胶管，待过滤桶安装完毕运行正常后再打开二氧化碳瓶的气阀。若过滤桶需要清洗或保养时，必须先关闭二氧化碳瓶的气阀，再断开过滤桶电源，方可对过滤桶清洗或保养。

※二氧化碳瓶（自行购买）不使用时，请关闭气阀。

转子清洗和维护：

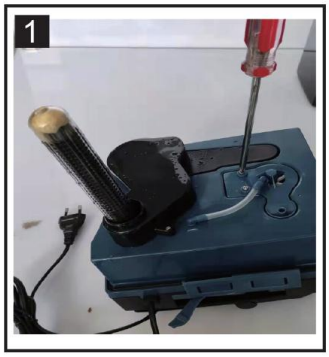

取下泵头后，用十字螺丝刀将水鼓盖边外的螺丝旋开，并取出水鼓盖。

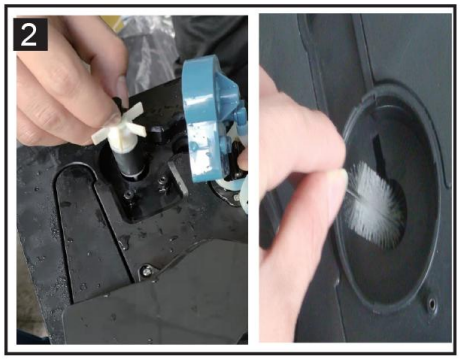

取出转子，在自来水下冲洗并用软毛刷清洁水叶和转子孔。

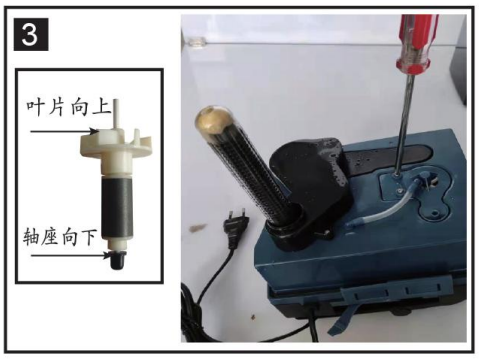

将转子放入泵头转子孔内，叶片朝上，轴座需放入转子孔内的凹槽，上方轴座需对应水鼓盖上的轴座孔。
*确认转子是否组装到位，否则会产生噪音或是启动不良，锁紧水鼓盖。

自行配备以下过滤器材

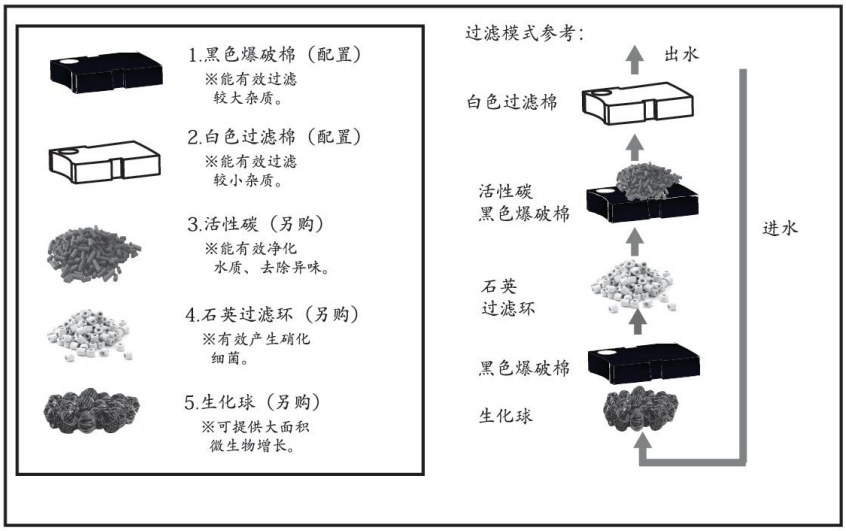

使用时注意：

1、在安装软管时,注意软管不可扭曲以防止水流不顺畅。

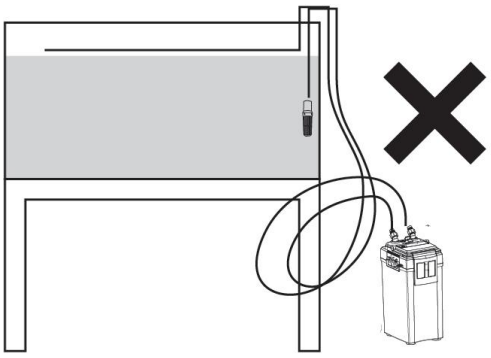

2、在放置过滤桶时,过滤桶不可倾斜或倒放于地上。

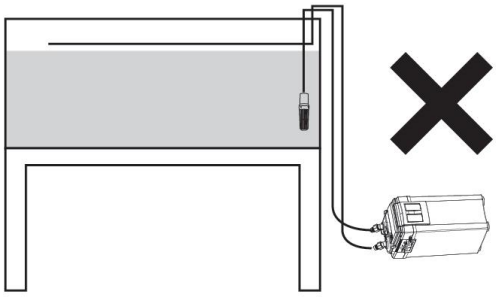

3、在装进水管时，U型管及花篮必须在最低水位线以下。

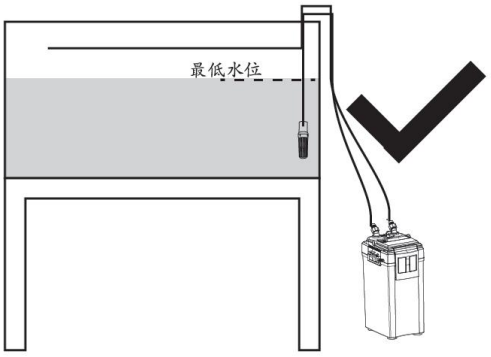

4、过滤桶必须放置于水平面上,离鱼缸水面距离最短40cm,最长110cm。

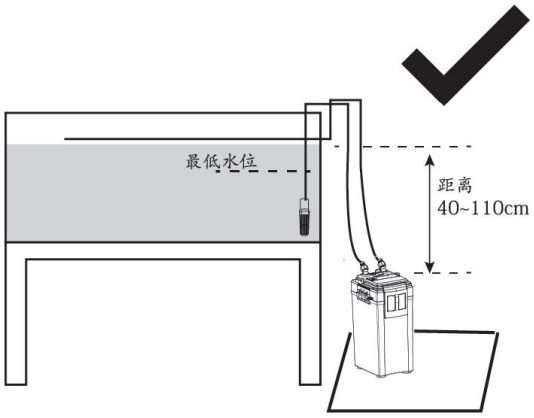

异常处理：

症状	原因	处理方法
无法启动	■ 未接入电源。 ■ 泵头烧坏。 ■ 转子被异物卡住。 ■ 转子未组装好。	■ 接入电源。 ■ 更换新泵头。 ■ 将异物取出。 ■ 将转子组装好。
漏水	■ 水龙头损坏。 ■ 水龙头胶圈损坏或有异物。 ■ 泵头胶圈损坏或有异物。 ■ 泵头与桶身未扣好。 ■ 软管与水龙头没组装好。 ■ 灌水盖胶圈损坏或有异物。	■ 更换新水龙头。 ■ 更 换水龙头胶圈或将异物去除。 ■ 更换泵头胶圈或将异物去除。 ■ 将泵头与桶身重新扣紧。 ■ 将软管与水龙头组装好。 ■ 更换灌水盖胶圈或将异物去除。
噪音	■ 转子磨损。 ■ 转子有异物或未安装好。 ■ 进水阀门未打开。 ■ 桶内空气未排完。	■ 更换转子。 ■ 将转子上的异物去除或重新安装转子。 ■ 进水阀门打开。 ■ 摇晃过滤桶。
启动不良	■ 桶内水未加满。 ■ 鱼缸内水位过低。 ■ 进水阀门未打开。	■ 将桶内水加满。 ■ 鱼缸内水位要在最底水位以上。 ■ 打开进水阀门。
流量偏小	■ 水龙头开关未完全打开。 ■ 进、出水管太脏。 ■ 软管太脏。	■ 水龙头开关开到最大。 ■ 清洗进、出水管。 ■ 清洗软管。
一键启动无法吸水	■ 进气棉异物堵塞。 ■ 球头阀门被异物卡住。	■ 清洗 / 更换进气棉。 ■ 将异物清除.。
软管积气导致出水管无法出水	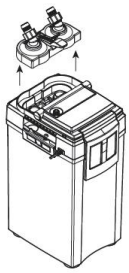 1.取出水龙头将进出水管内的水排空。 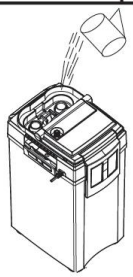 2.过滤桶进出水管处灌满水。 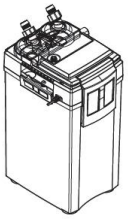 3.装上水龙头，重新启动。	